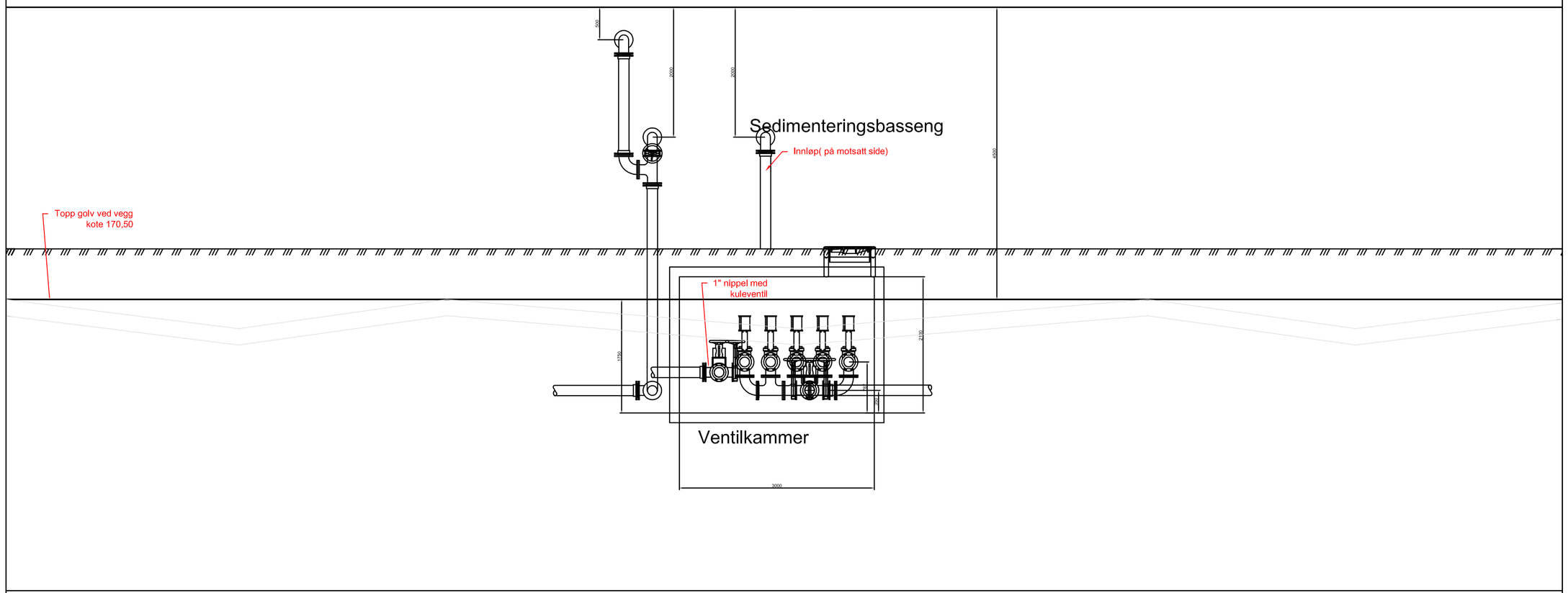

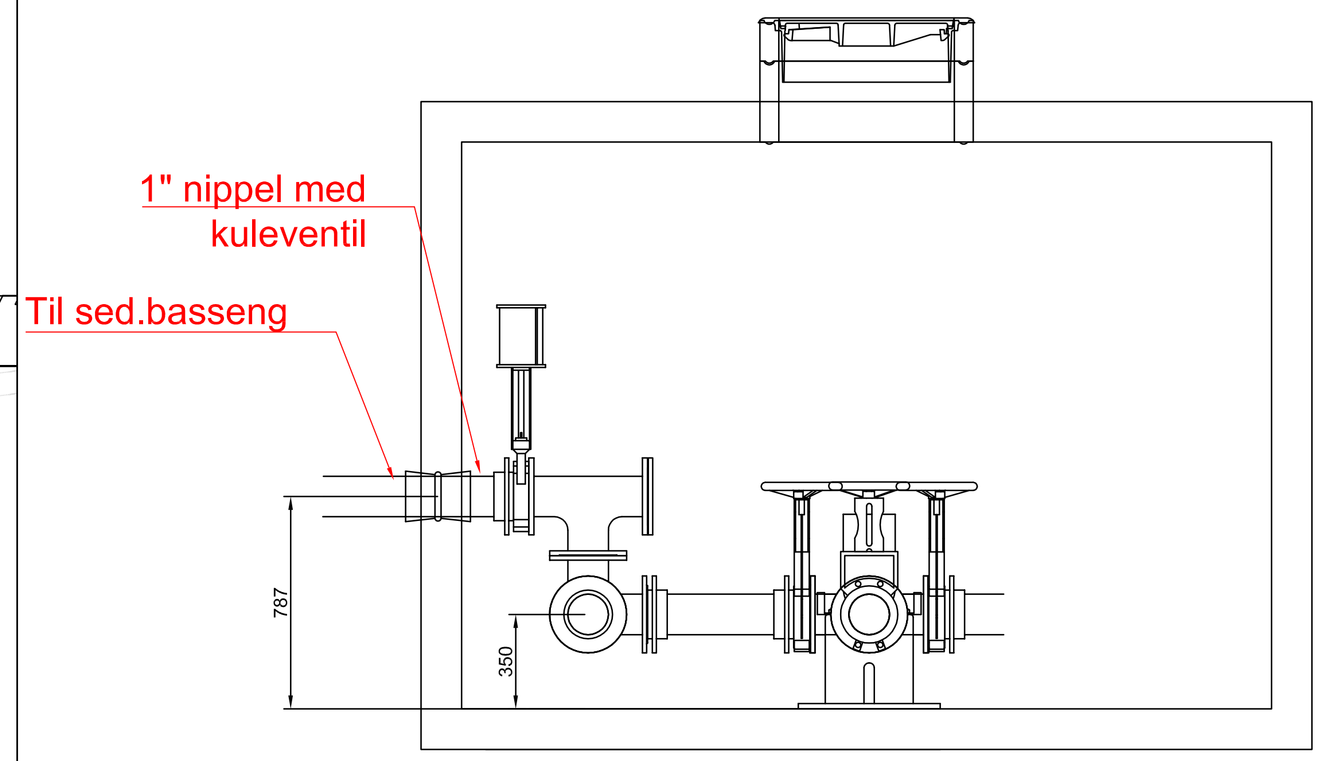

Snitt ventilkammer

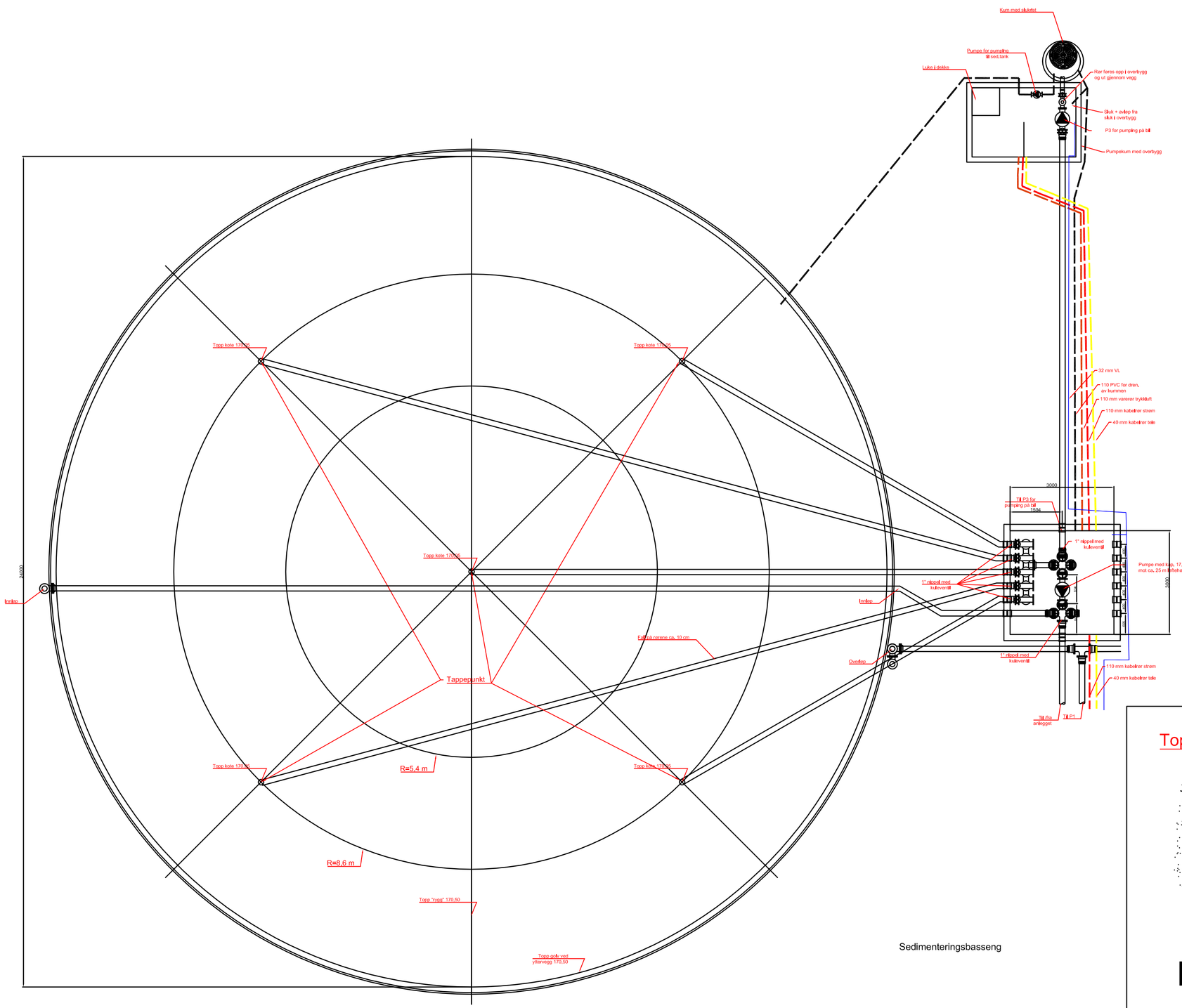

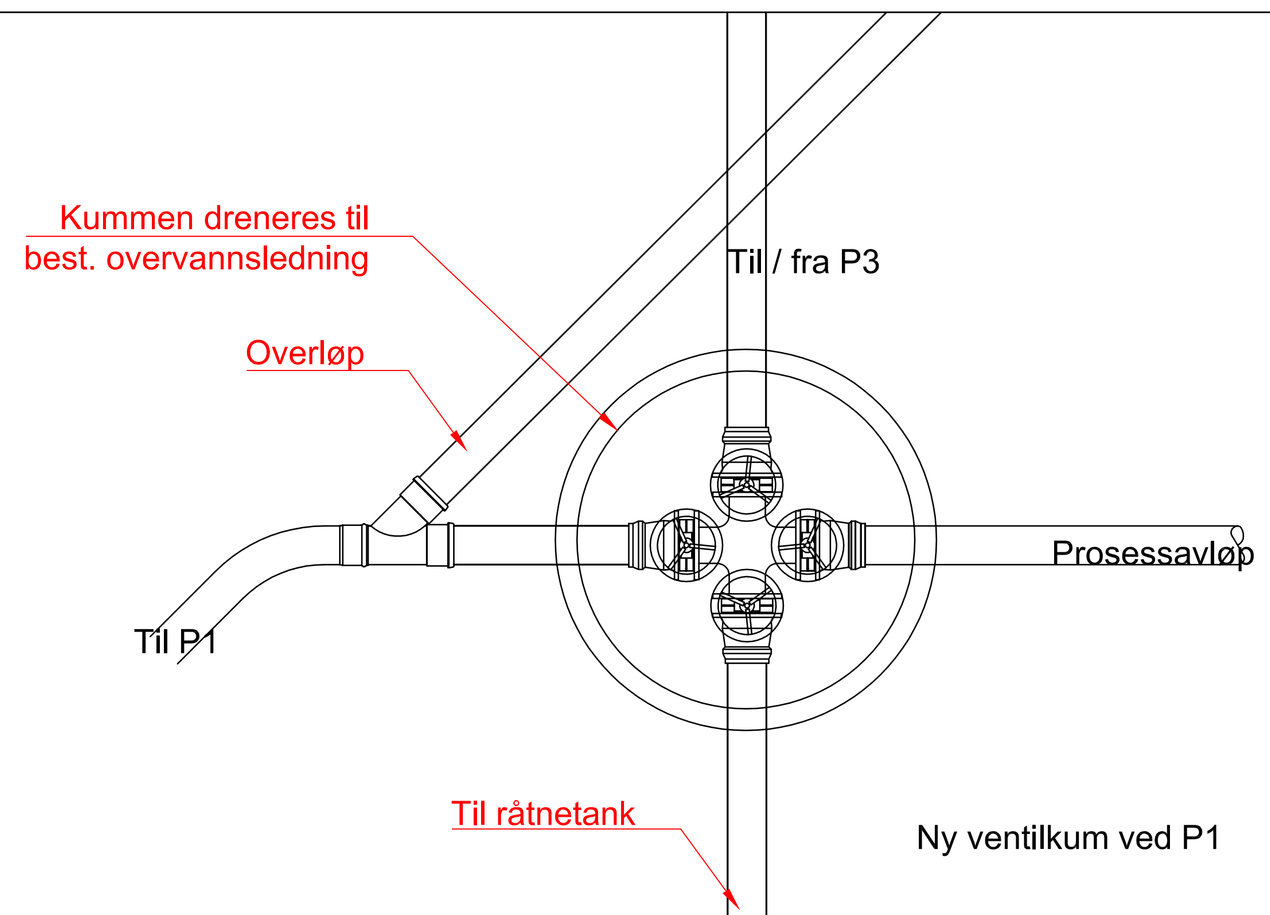

Ny ventilkum ved P1

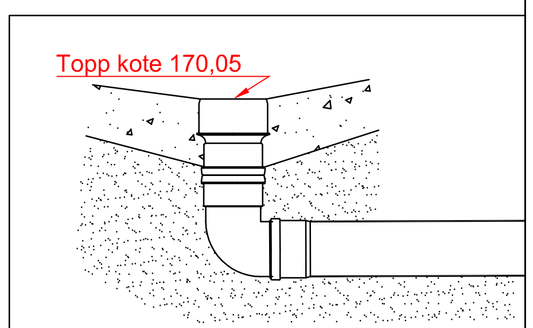

Detalj tappepunkt

Status	Rev.	Endring	Utført	Kontr.	Ansv.	Dato
C	01	Påført høyder, justert nivå basseng	JL	JL	JL	16.09.2014
			JL	JL	JL	26.06.2014

ECOPRO AS
Sedimenteringsbasseng 2014

Målestokk: | Format: A1

PLAN OG SNITT
Sedimenteringsbasseng og ventilkammer

Oppdragsleder: Jorulv Liaklev

Oppdragsnr.: 281720

SWECO

SWECO Norge AS
BOMVEGEN 13, 7725 STEINKJER
TLF.: 74 16 07 50 FAX.: 74 16 07 51

Disiplin:	Løpenummer:	Status	Rev:
RIVA	W 02	C	01

p:\128\281720 ecopro sedimenteringsbasseng 2014\09 tegninger\vannoppleg ecopro.dwg
Plotteskala: fr. september 2014 15:53:01